第1プラント処理フロー図(愛知県日進市北新町福井182番45)

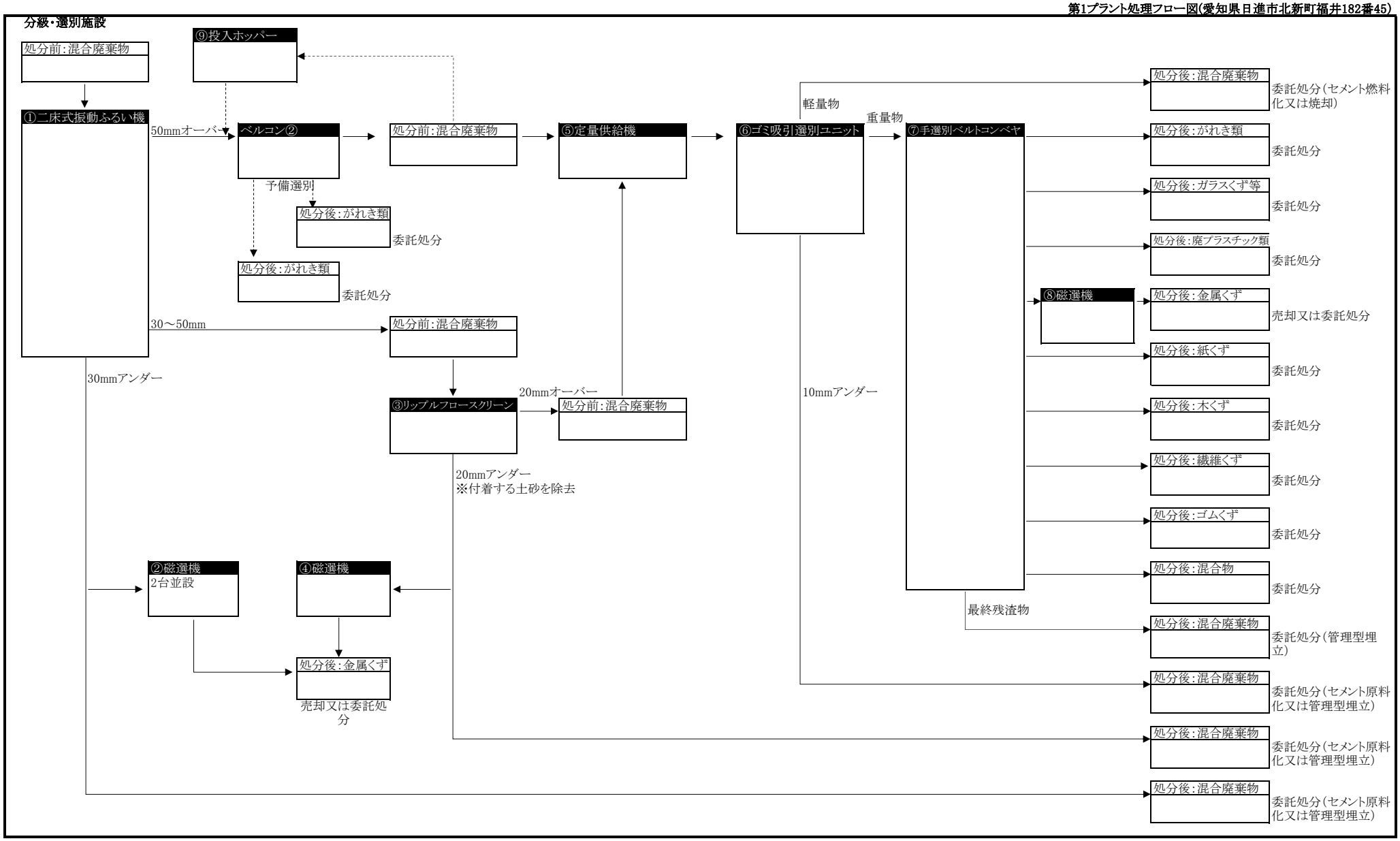

第1プラント処理フロー図(愛知県日進市北新町福井182番45)

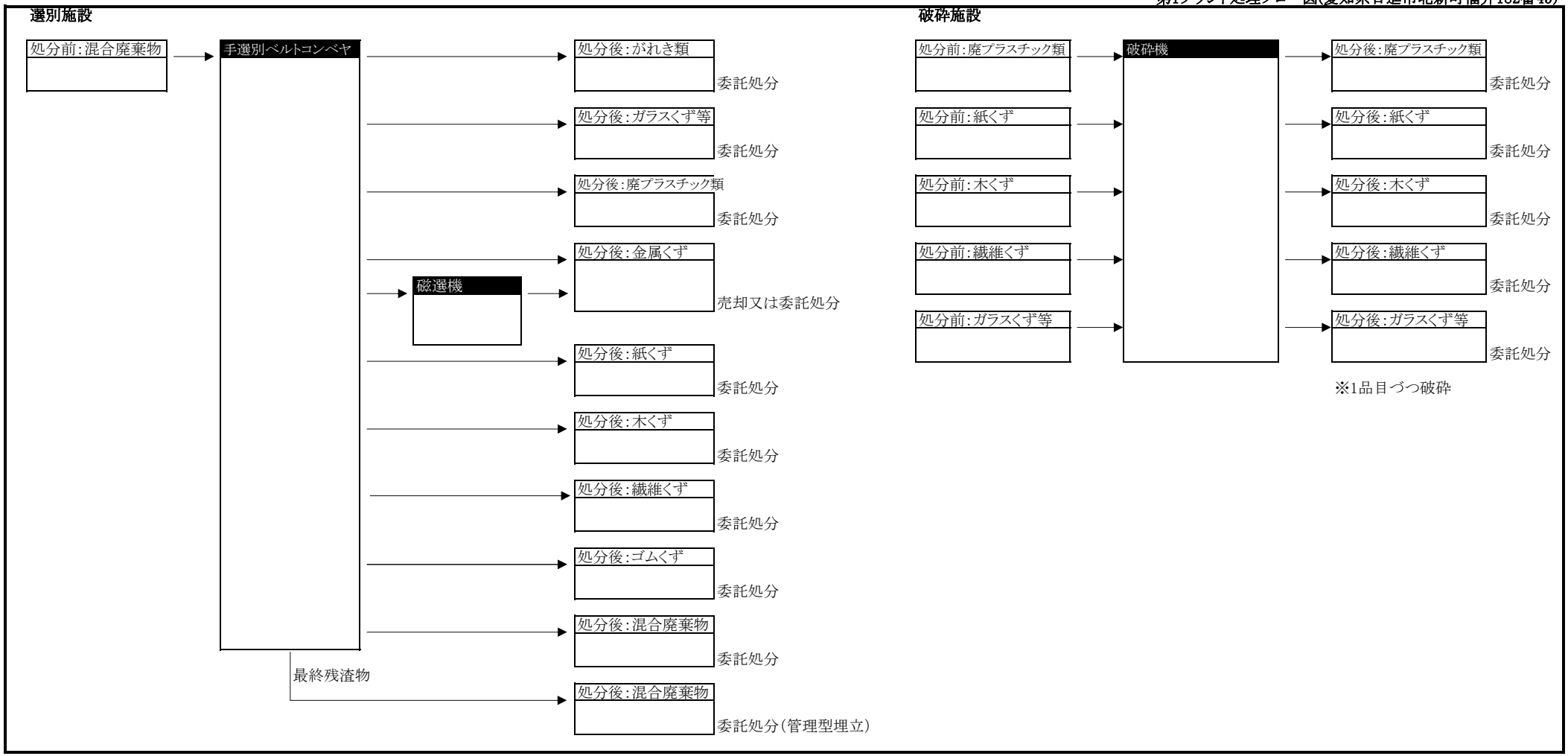

第2プラント処理フロー図(愛知県日進市北新町福井181番7)

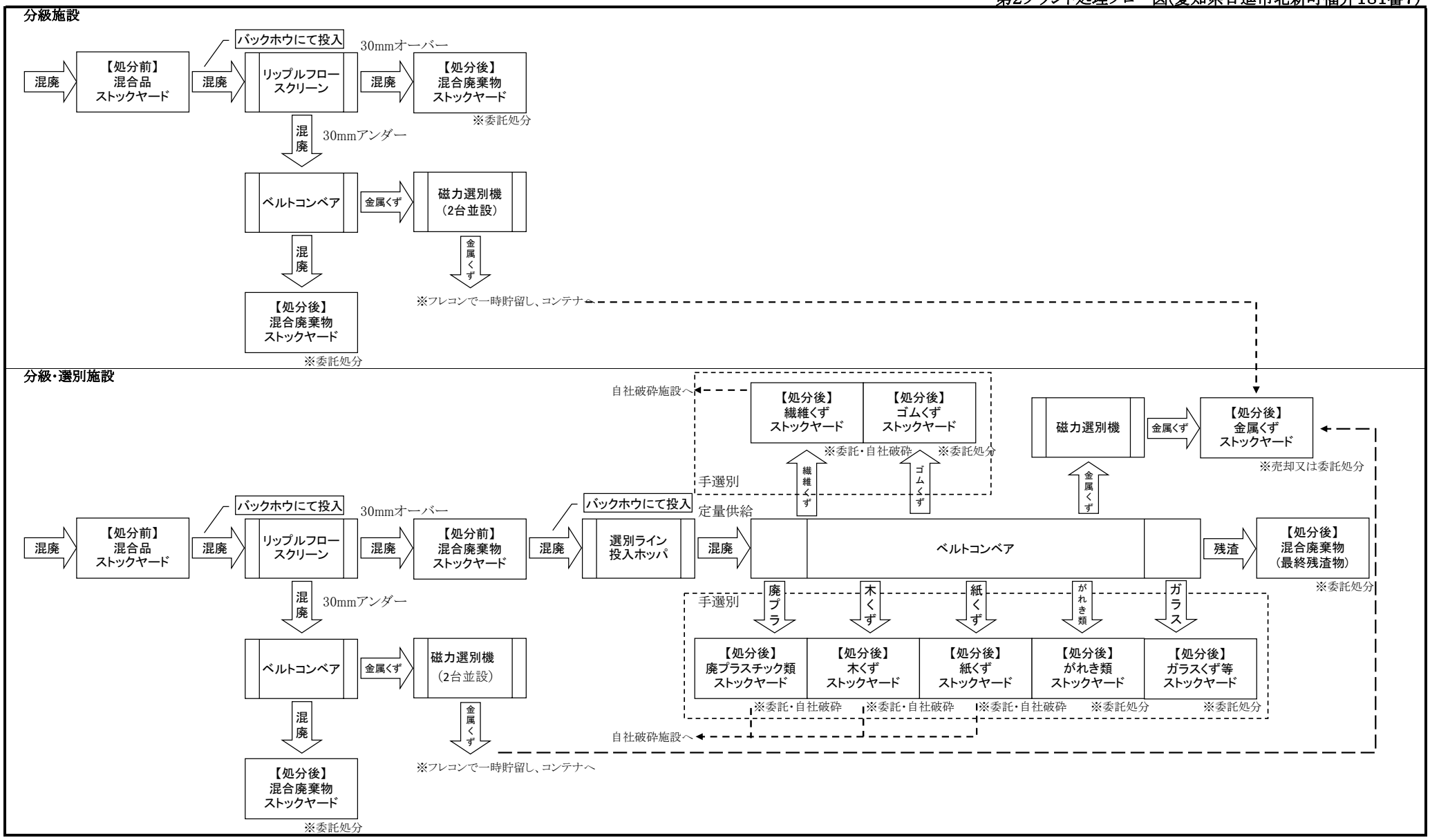

第2プラント処理フロー図(愛知県日進市北新町福井181番7)

分級・混練施設

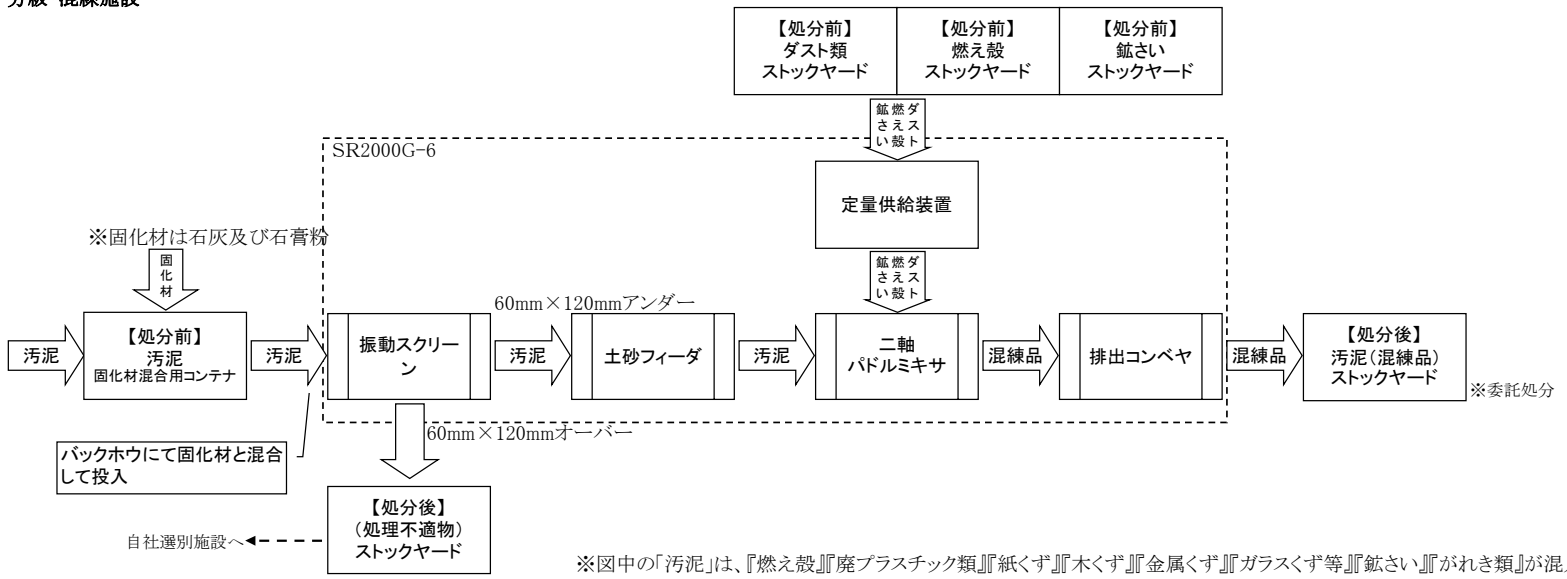

※図中の「汚泥」は、『燃え殻』『廃プラスチック類』『紙くず』『木くず』『金属くず』『ガラスくず等』『鉱さい』『がれき類』が混入しても受け入れ可能。