直前1年間の産業廃棄物の一連の処理の行程（令和6年4月～令和6年9月）

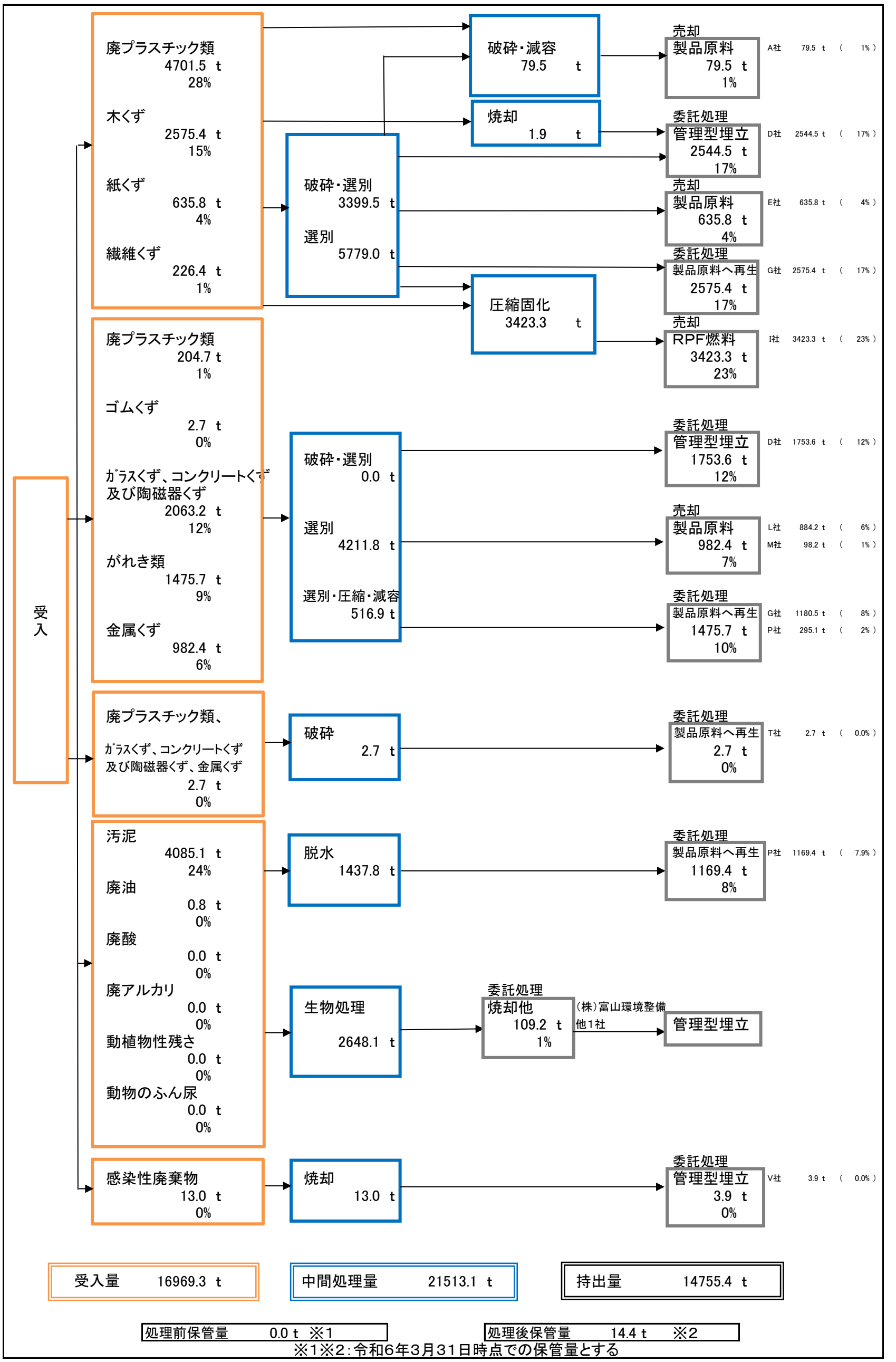

※1※2：令和6年3月31日時点での保管量とする
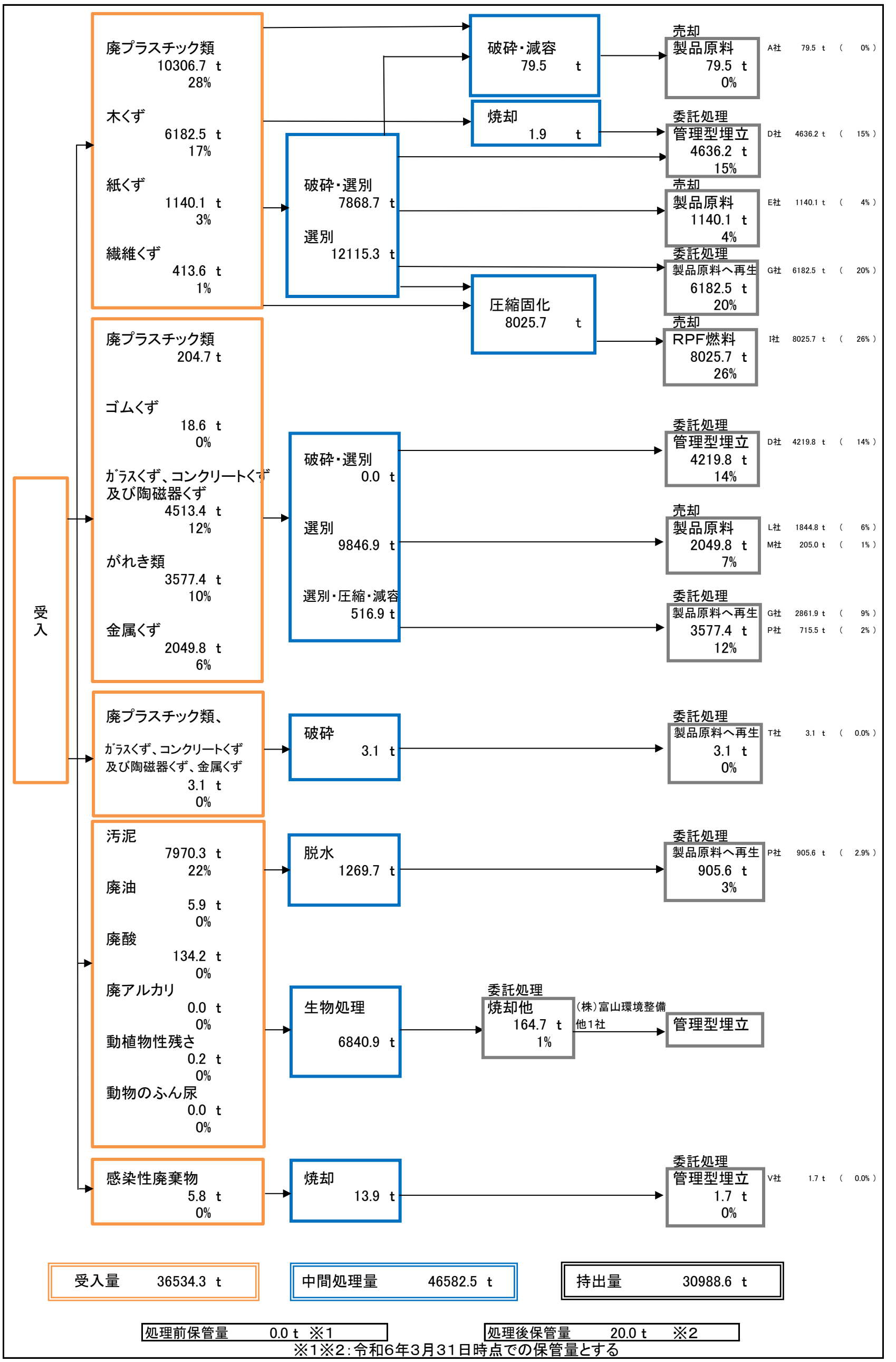
直前1年間の産業廃棄物の一連の処理の行程（令和5年4月～令和6年3月）